DOOSAN

Kolová rypadla |

DX140W-5

Maximální výkon: 139 PS
Provozní hmotnost: 14,4 t
Max. objem lžíce: 0,76 m³

CZ_DX140W-5_Leaflet_D4600330_02-2019.indd 1 26.02.2019 10:07:04

Zvyšte zisky, produktivitu a palivovou účinnost

Vysoká produktivita a nízké náklady na vlastnictví

Poskytuje vyšší produktivitu a snižuje spotřebu paliva v efektivním a pohodlném pracovním prostředí.

Produktivita: Nejvyšší ve své třídě na trhu, pokud jde o výkopový výkon, zvedací kapacitu a trakci.

Spolehlivost: Otočné body ze zesílených odlitků a kované oceli, zesílené robustní rameno a výložník, které odolávají tuhým materiálům.
Velké, robustní válce výložníku a ramena pro hladký a výkonný provoz. Pokročilá technologie čepu a pouzdra.

Bezpečnost: Zadní kamera jako standard a boční kamera jako volitelná, velká boční zrcátka, výkonné osvětlení, protiskluzové schody. Ochranné lišty na nástavbě.

Různé aplikace: Nejvyšší hydraulická kapacita ve své třídě na trhu s 2 × 170 l/m. Tento mimořádný výkon platí pro jakékoli příslušenství a práci, které ho budou vyžadovat.

DOOSAN CONNECT

Telematika: Sledujte svou flotilu online. Součástí standardního provedení je systém Doosan Connect s duálním režimem (satelit, GSM). Kontrolujte produktivitu, spotřebu paliva, systémová varování, stav údržby atd.

Pracovní světla: Standardně: 2 na předním rámu, 4 přední a 2 zadní na kabině, 2 na výložníku a 1 na zadní straně.

Oscilace přední nápravy: Pro větší pohodlí. Lze aktivovat automaticky nebo ručně pro lepší zvedání nebo hloubení.

Odolnost rámu: Rám podvozku a rámy stabilizátoru byly zesíleny za účelem menšího namáhání a lepší odolnosti.

CZ_DX140W-5_Leaflet_D4600330_02-2019.indd 2 26.02.2019 10:07:06

Pohodlí: Jedna z nejprostornějších kabin na trhu, s nízkými hladinami hluku a vibrací a vynikající viditelností do všech stran. Extra velké dveře pro snadný přístup. Plně nastavitelné vyhřívané sedadlo se vzduchovým odpružením, řízená klimatizace jako standard.

Ovladatelnost: Exkluzivní přepínač posun/kyvadlo, 4 pracovní a 4 výkonové režimy, proporcionální řízení, uživatelsky přívětivý 7" barevný TFT LCD monitor.
2 rychlosti (vysoká, nízká + plazivá) s tempomatem a 3 režimy blokování oscilace přední nápravy (Zap./Vyp./Auto)

Výkon: Doosan je jediným dodavatelem, který v této třídě nabízí plynulost, spolehlivost a výkon 6válcového motoru. Budete ohromeni rozdílem, který toto řešení přináší, a také nízkou spotřebou paliva! Při testování se osvědčil! Výjimečně výkonné motory Doosan DL06P – s vysokým točivým momentem při nízkých otáčkách – splňující požadavky Stage IV neobsahují dieselový filtr pevných částic (DPF) a přidružený regenerační systém pro vyšší palivovou účinnost.

Efektivní řízení spotřeby paliva: Přechod od motoru Doosan DL06 k DL06P umožňuje až 5% úsporu paliva. Nový systém SPC (Smart Power Control, Inteligentní řízení výkonu), kombinovaný s nastavitelným vypnutím motoru a automatickým volnoběhem, poskytuje další snížení až o 5 %.

Elektrická spojka ventilátoru: Rychlost ventilátoru je elektronicky řízena spojkou ventilátoru za účelem optimálního chlazení, což vede k nižšímu hluku ventilátoru a lepší palivové účinnosti.

Snadná údržba: Snadný přístup do všech oddílů. Údaje o údržbě jsou k dispozici přímo z ovládacího panelu.

Pokročilá filtrace: Filtry a čističe s nejvyšší účinností odstraňují vodu, prach a pevné částice a optimálně chrání vaši investici.

Stabilita a pohodlí: Má nejdelší rozvor na trhu pro zajištění stability a jízdního výkonu, kterým přesahuje ostatní modely. A to vše při vynikajícím poloměru otáčení.

Účinnost a bezpečnost: Vynikající světlá výška pro lepší ochranu v nerovném terénu.

CZ_DX140W-5_Leaflet_D4600330_02-2019.indd 3 26.02.2019 10:07:09

DX140W-5

Kolová rypadla |

Motor

Model	Doosan DL06P
Počet válců	6
Jmenovitý výkon při 2000 ot./min	
(SAE J1995)	102,2 kW (139 PS)
(SAE J1349)	92,7 kW (126,1 PS)
Max. točivý moment při 1400 ot./min	60 kgf·m
Volnoběh (nízký – vysoký)	800 [± 10] - 2080 [± 25] ot./min
Zdvihový objem pístu	5890 cm³
Vrtání × zdvih	100 mm × 125 mm
Spouštěč	24 V × 6 kW
Baterie – alternátor	2 × 12 V 150 Ah – 24 V 80 Ah
Vzduchový filtr	Suchý dvojitý prvek

Provozní parametry

Rychlost pojezdu (plazivá/nízká/vysoká)	3,5 / 10 / 37 km/h
Rychlost otáčení	11,4 ot./min
Maximální točivý moment otáčení	3744 kgf·m
Maximální tažná síla	8,1 tuny
Stoupavost	32° (62 %)

Hydraulický systém

Hlavní čerpadla (2)	Paralelní axiální píst s ohnutou osou
Maximální průtok při 2000 ot./min	2 × 170 l/min
Maximální tlak systému	
Práce	34,3 MPa
Pojezd	36,3 MPa

Rozměry

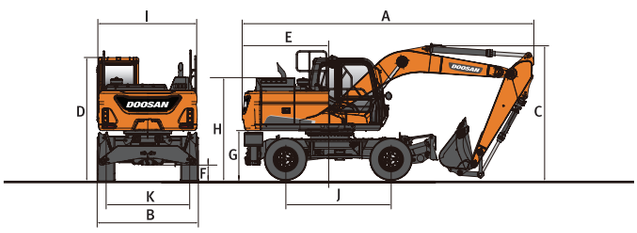

	Jednodílný výložník			Dvoudílný výložník	
Délka výložníku – mm	4400	4600		4988	
Délka ramena – mm	2100	2100	2500	2100	2500
A Přepravní délka – mm	7420	7630	7585	8010	7975
B Přepravní šířka – mm	2500	2500	2500	2500	2500
C Přepravní výška (výložník) – mm	2995	2865	3210	2940	3105
D Výška k vršku kabiny – mm	3052	3052	3052	3052	3052
E Poloměr otáčení zadní části – mm	2205	2205	2205	2205	2205
F Světlá výška – mm	347	347	347	347	347
G Světlá výška protizávaží – mm	1215	1215	1215	1215	1215
H Výška krytu motoru – mm	2212	2212	2212	2212	2212
I Šířka horní nástavby – mm	2490	2490	2490	2490	2490
J Rozvor – mm	2800	2800	2800	2800	2800
K Šířka nášlapu – mm	1944	1944	1944	1944	1944

Standardní a volitelné vybavení najdete v kompletní brožuře.

Kapalinové objemy

Palivová nádrž	280 l
Chladicí systém	20 l
Motorový olej	22 l
Otáčecí zařízení	3 l
Hydraulická nádrž	102 l
Nádrž na močovinu	31,5 l

Emise hluku

Emisní hladina akustického tlaku A na pozici obsluhy, LpAd (ISO 6396:2008)	70 dB(A)
Hladina akustického výkonu A, LwAd (2000/14/ES)	101 dB(A)

Rypné síly (ISO)

	Jednodílný výložník			Dvoudílný výložník	
Délka výložníku – mm	4400	4600		4988	
Délka ramena – mm	2100	2100	2500	2100	2500
LŽÍCE					
Normální – tun	10,00	10,00	10,00	11,08	11,08
Zvýš. tlak – tun	10,57	10,57	10,57	11,71	11,71
RAMENO					
Normální – tun	7,59	7,59	6,53	7,59	6,53
Zvýš. tlak – tun	8,03	8,03	6,9	8,03	6,9

Pracovní rozsah

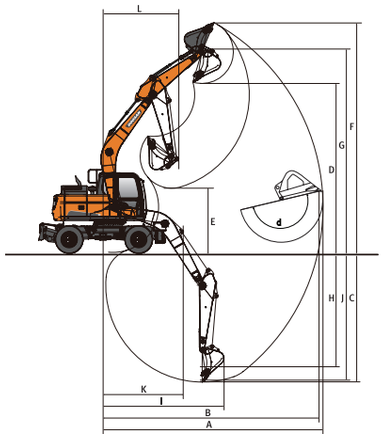

	Jednodílný výložník			Dvoudílný výložník	
Délka výložníku – mm	4400	4600		4988	
Délka ramena – mm	2100	2100	2500	2100	2500
A Max. výkopový dosah – mm	7585	7765	8235	8210	8670
B Max. výkopový dosah (země) – mm	7375	7560	8040	8020	8490
C Max. výkopová hloubka – mm	4490	4620	5020	5025	5455
D Max. nakládací výška – mm	5905	6060	6510	6715	7175
E Min. nakládací výška – mm	2625	2836	2465	3365	3015
F Max. výkopová výška – mm	8195	8340	8850	9060	9565
G Max. výška čepu lžíce – mm	7125	7275	7730	7930	8395
H Max. hloubka vertikální stěny – mm	3445	3480	4265	3840	4410
I Max. vertikální poloměr – mm	5480	5695	5555	5825	5680
J Max. výkopová hloubka (úroveň 8´) – mm	4215	4345	4805	4905	5345
K Min. poloměr linie 8´ – mm	2105	2240	2315	865	865
L Min. poloměr otáčení – mm	2340	885	505	2650	2850
d Úhel lžíce – °	173,7	173,7	173,7	173,7	173,7

DOOSAN

©2019 DOOSAN D 4600330-CZ (02-19)

Doosan Infracore Europe B.V., IBC - Pobřežní 620/3, 186 00 Praha 8-Karlín, Czech Republic

Technické údaje a konstrukční provedení podléhají změnám bez upozornění. Na fotografiích produktů Doosan může být zobrazeno jiné než standardní vybavení.

CZ_DX140W-5_Leaflet_D4600330_02-2019.indd 4 26.02.2019 10:07:09